SHOWER W/W

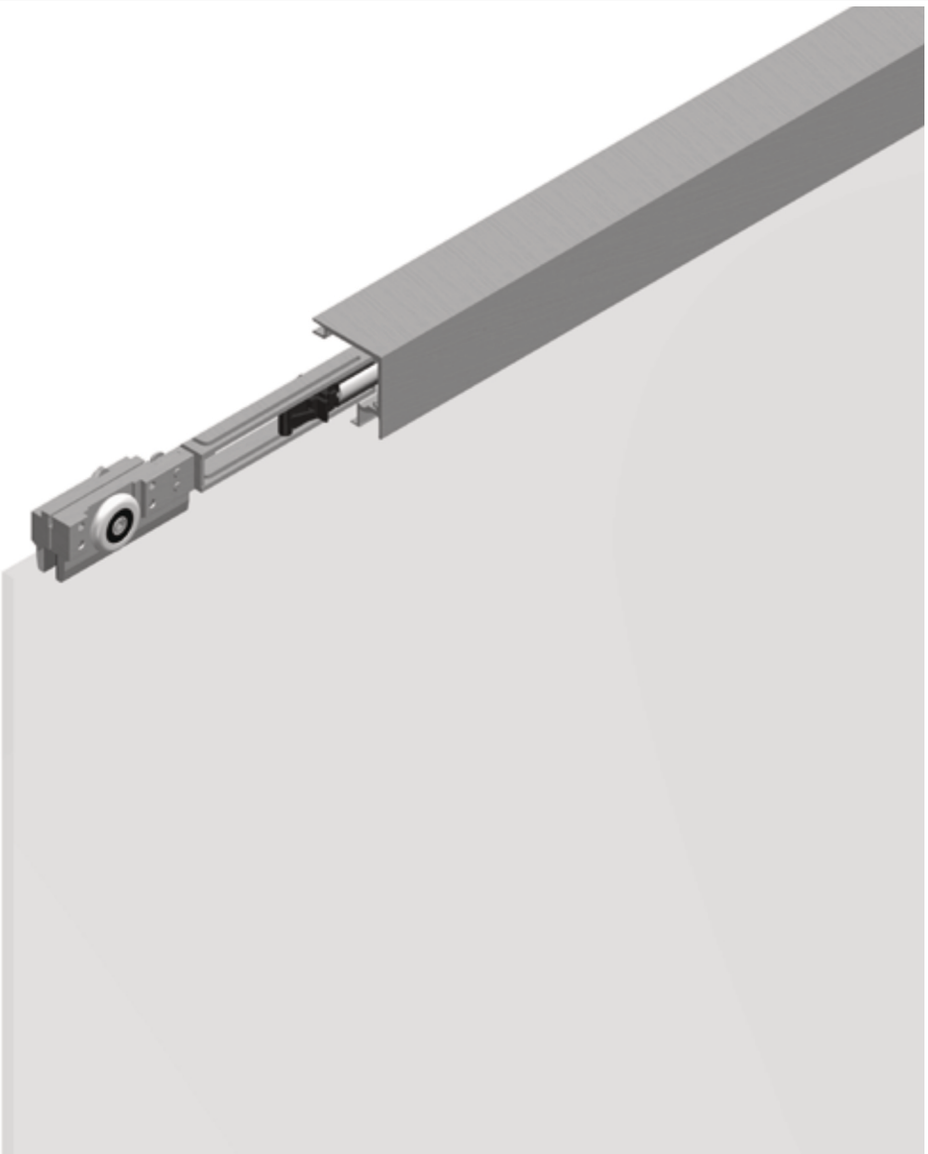

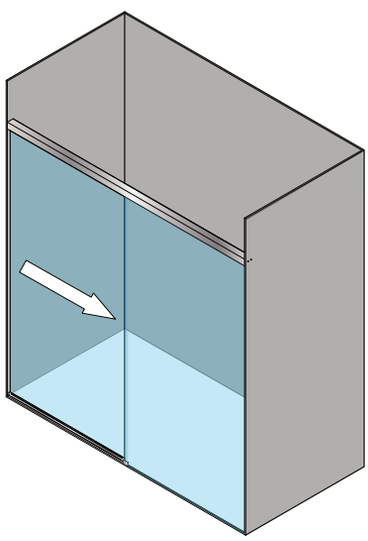

ISTRUZIONI DI MONTAGGIO

INSTRUCCIONES DE MONTAJE

ASSEMBLY INSTRUCTIONS

40 kg

8 - 8.76 mm
10 - 10.76 mm

40 kg

12 mm

± 3 mm

Anta minima / Hoja minima
con 1 Stop&Slide

40 kg **400 mm**

Anta minima / Hoja minima
con 2 Stop&Slide

40 kg **600 mm**

Attrezzi richiesti / Herramientas necesarias / Required tool

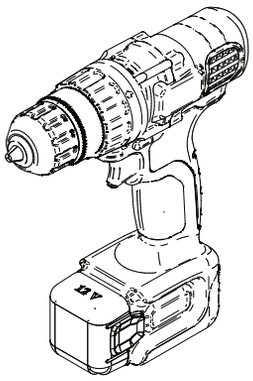
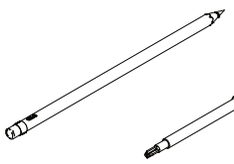
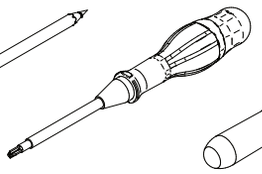
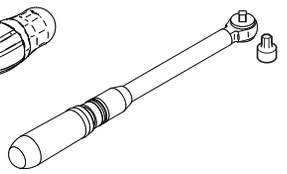
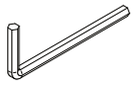
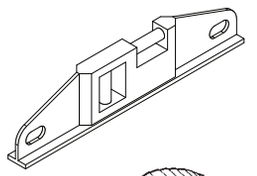
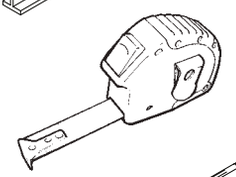
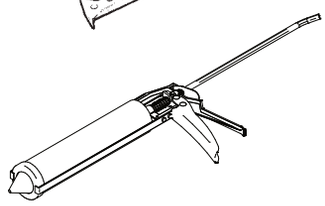

13 Nm 2,5 - 3 - 4

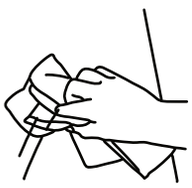

Pulire il vetro ed i profili prima dell'installazione.
Limpiar el cristal y lost perfiles antes de la instalación.
Clean the glass and profiles before installing.

HTS WW 2000
anodizzato argento
anodizado plata / anodised silver

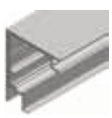
HTSTOP2000

HTSCOV2000

CFX2000

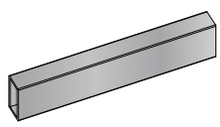
HTSSW005

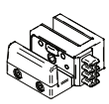
HTSSW004

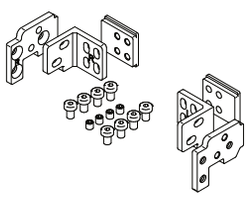
HTSSW001

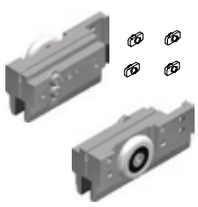
FSHK75

HTSSTP

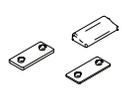
HTSSW007

HTS WW 2000 BR
Cromo lucido
cromado brillo / brilliant chrome

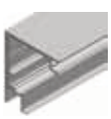
HTSTOP2000BR

HTSCOV2000BR

HTSCFX2000BR

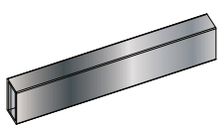
HTSSW005BR

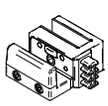
HTSSW004BR

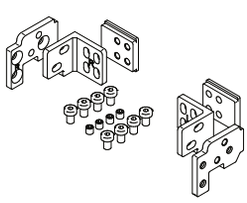
HTSSW001

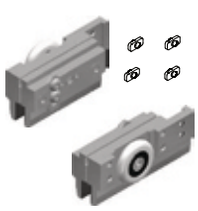
FSHK75

HTSSTP

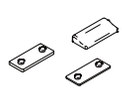
HTSSW007

Misura minima anta / Ancho mínimo de hoja / Minimum width panel

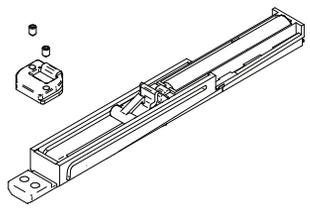

HTS-SES
optional

40 kg

600 mm

400 mm

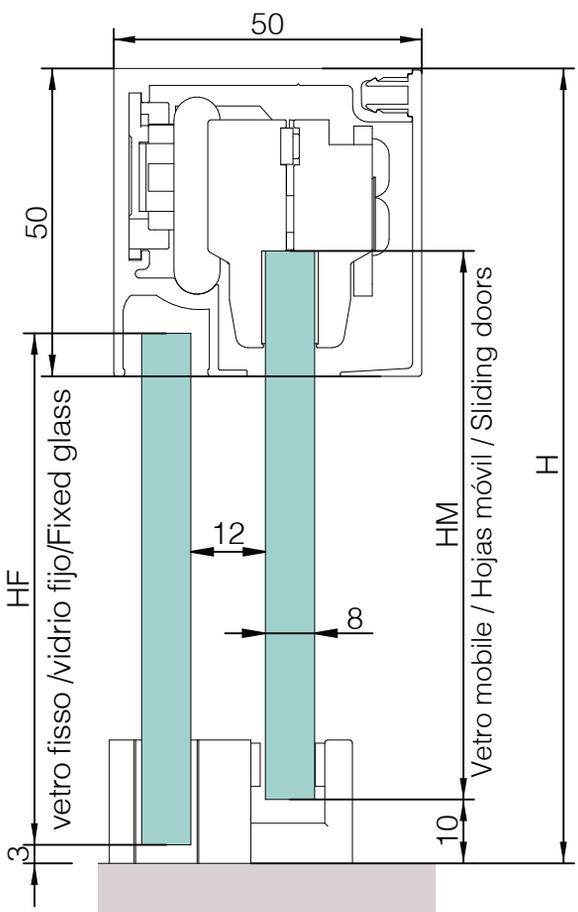

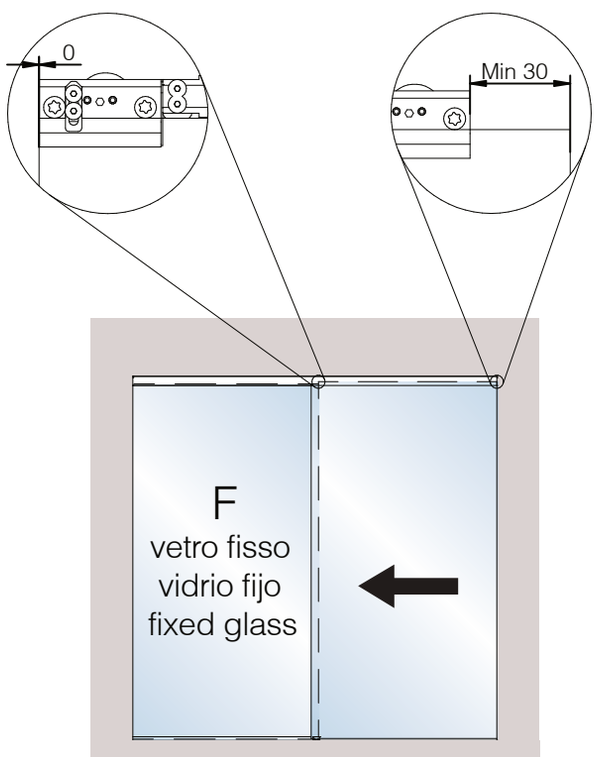

HM = H - 40

HF = H - 46

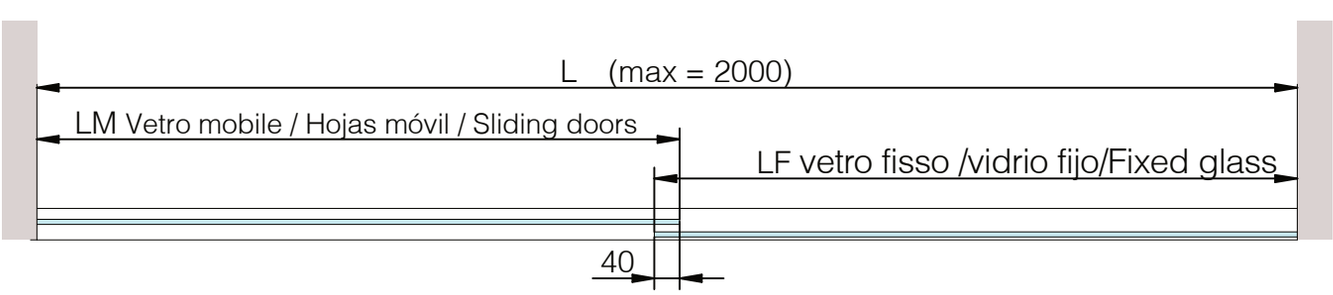

$$LF = LM = \frac{L + 40}{2}$$

1

W = distanza tra muro ed esterno binario
H = distanza da terra a sopra binario

W = distance between the wall and outer track
H = distance from the ground to above track

W = distancia desde fondo pared a la parte frontal del perfil
H = distancia del suelo a la parte superior del perfil

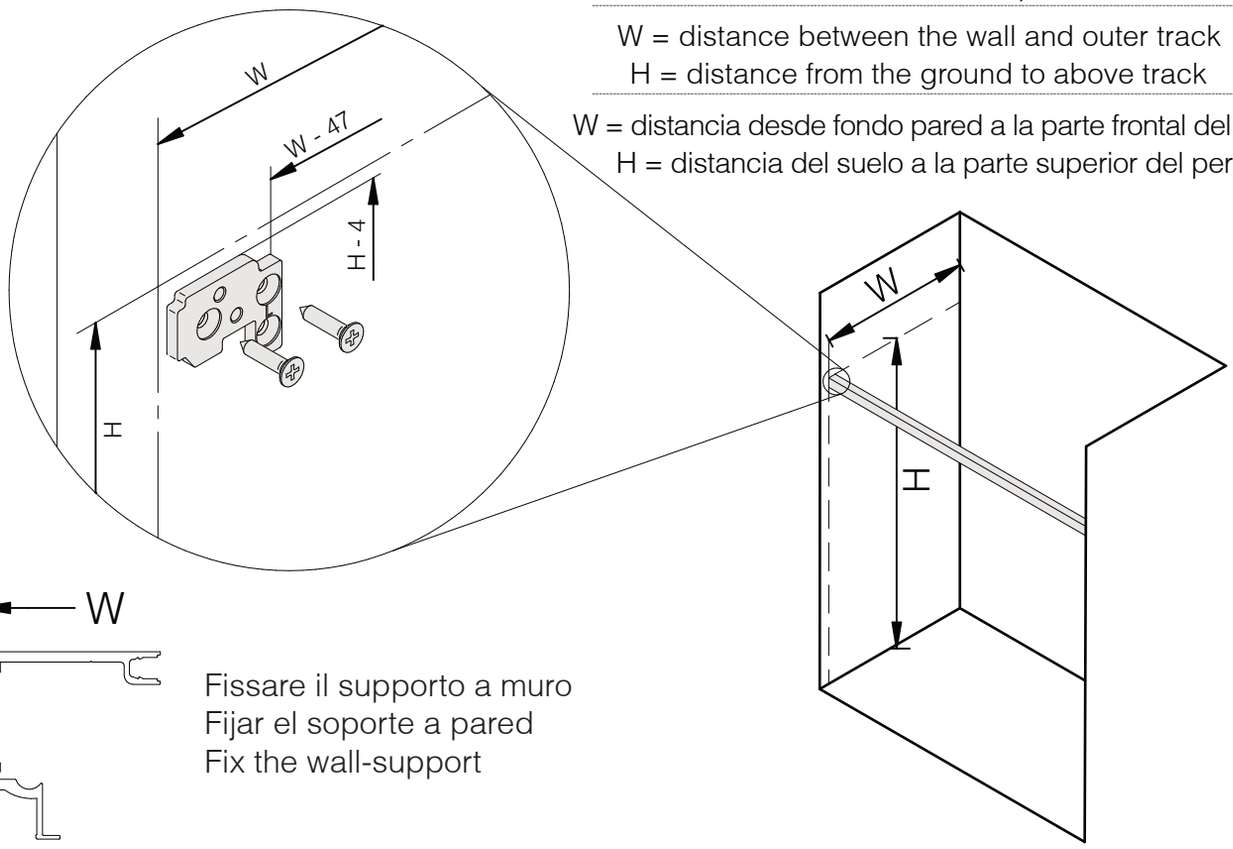

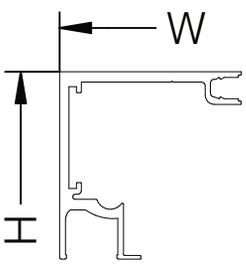

Fissare il supporto a muro
Fijar el soporte a pared
Fix the wall-support

2 MONTAGGIO VETRO FISSO / MONTAJE VIDRIO FIJO / ASSEMBLY FIXED GLASS

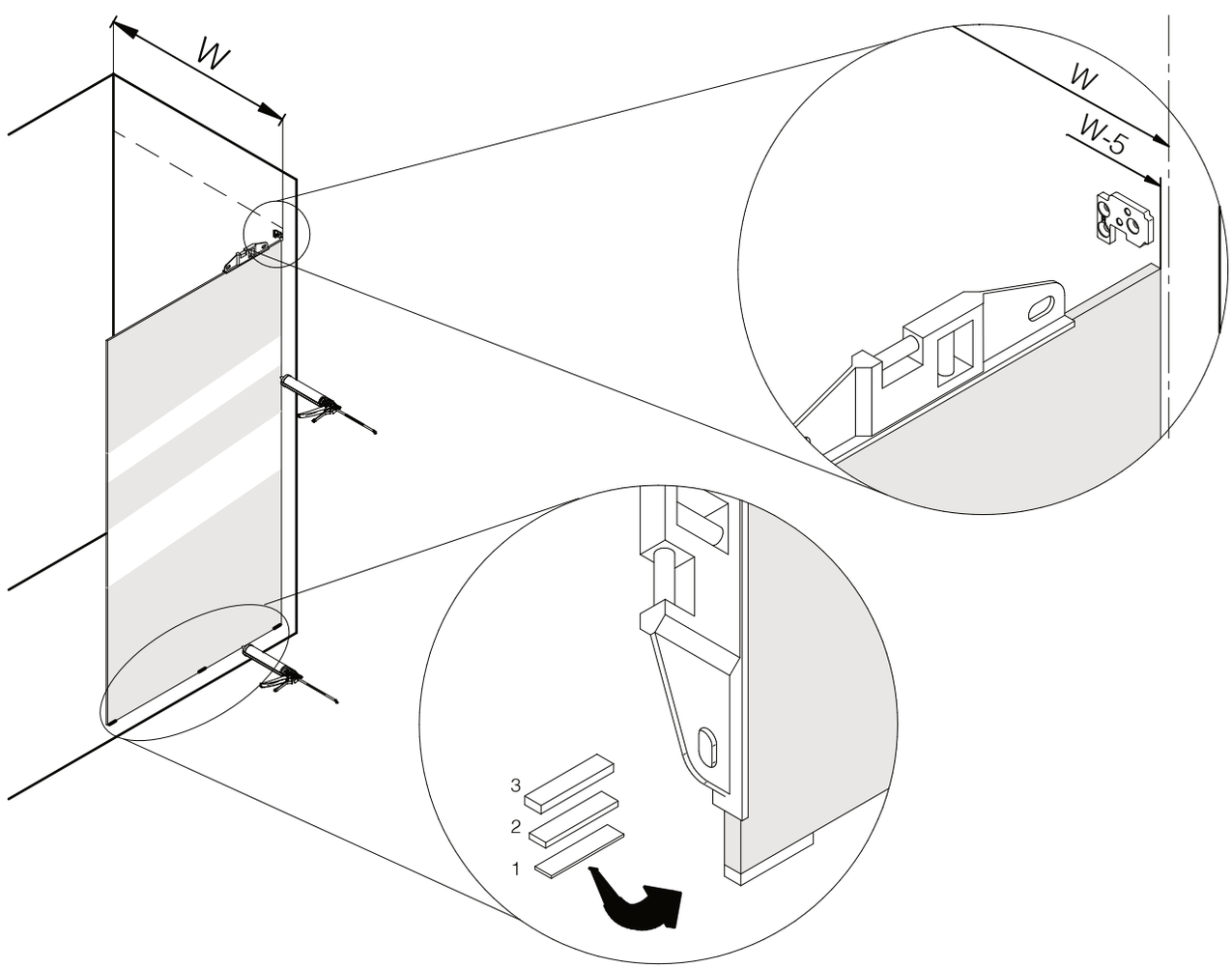

3

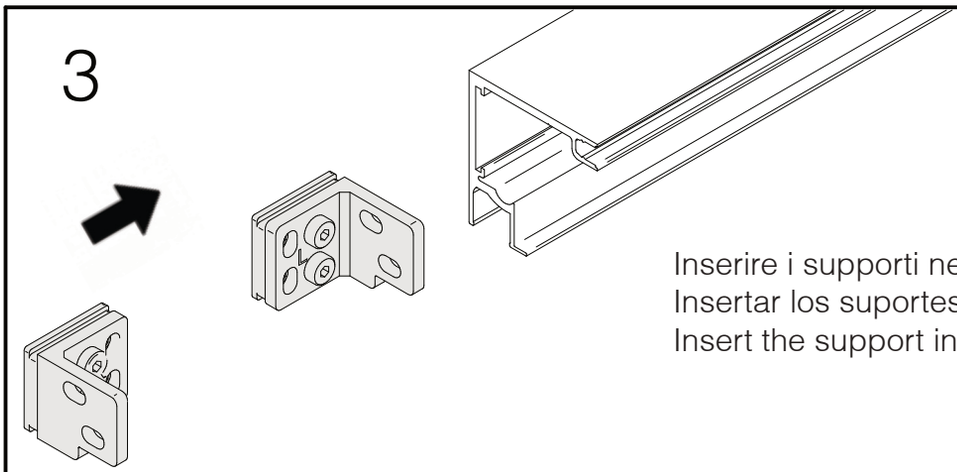

Inserire i supporti nel binario come in figura
Insertar los suportes en el perfil, como en la imágen
Insert the support in the top track as shown

4

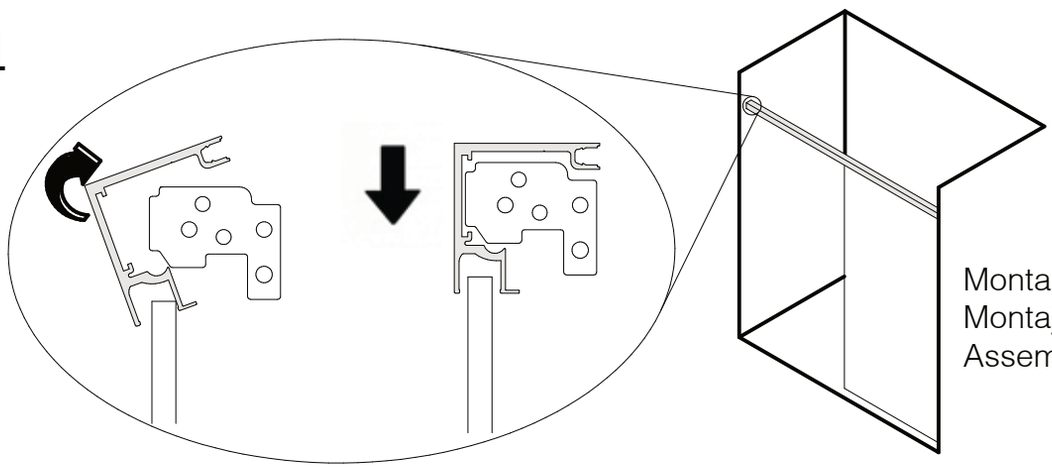

Montaggio del binario
Montaje perfil corredero
Assembly top track

5

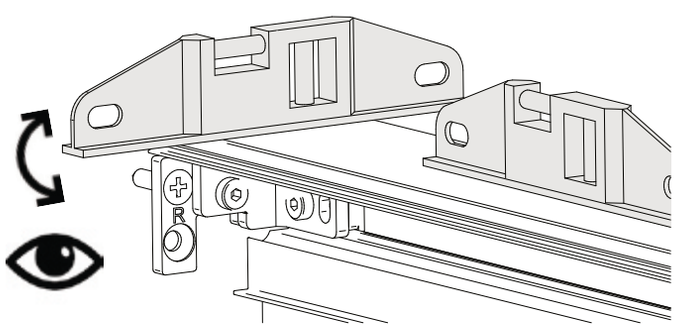

6a

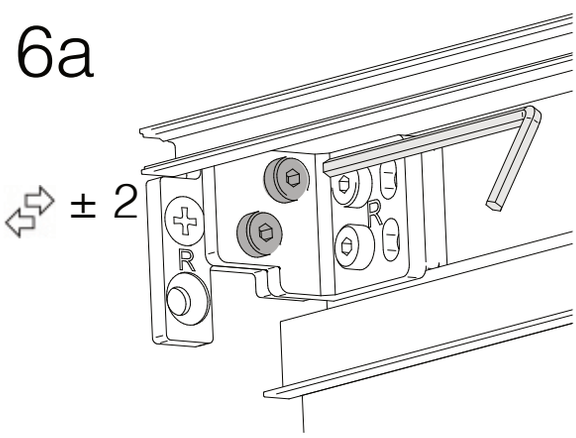

Regolare - Regular - Adjust

6b

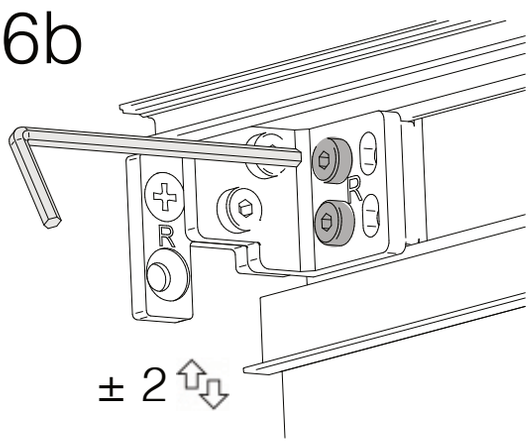

Regolare - Regular - Adjust

7

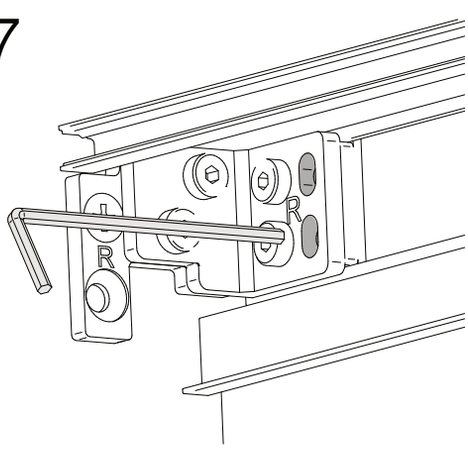

Bloccare - Bloquear - Lock

10 INSTALLAZIONE PINZE - INSTALACIÓN PINZAS - CLAMPS ASSEMBLY

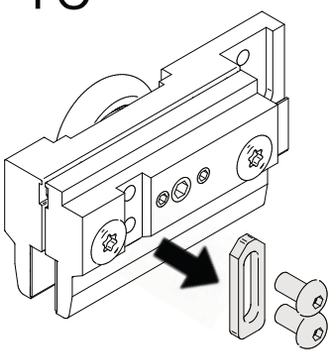

Rimuovere antirscarrucolamento
Desmontar el sistema de antidescarrilamiento
Remove anti-derailment device

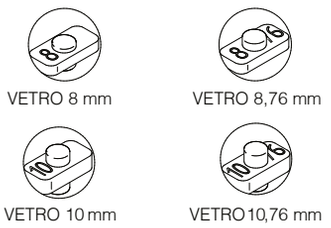

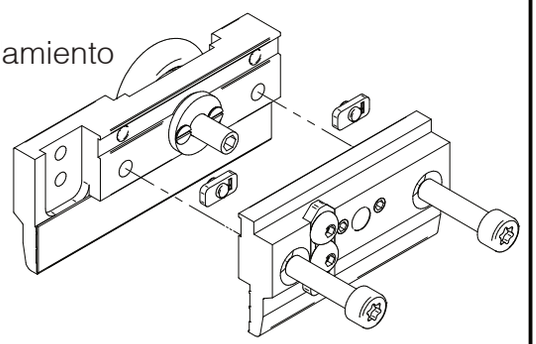

Selezionare il distanziale in base allo spessore del vetro ed inserirlo come in figura
Elegir los separadores según el grosor del cristal y ponerlo en la pinza, siempre quedando a la vista el numero del grosor que deseamos (igual como en las imágenes).
Choose the spacer according to the thickness of the glass and match in the clamp.

11

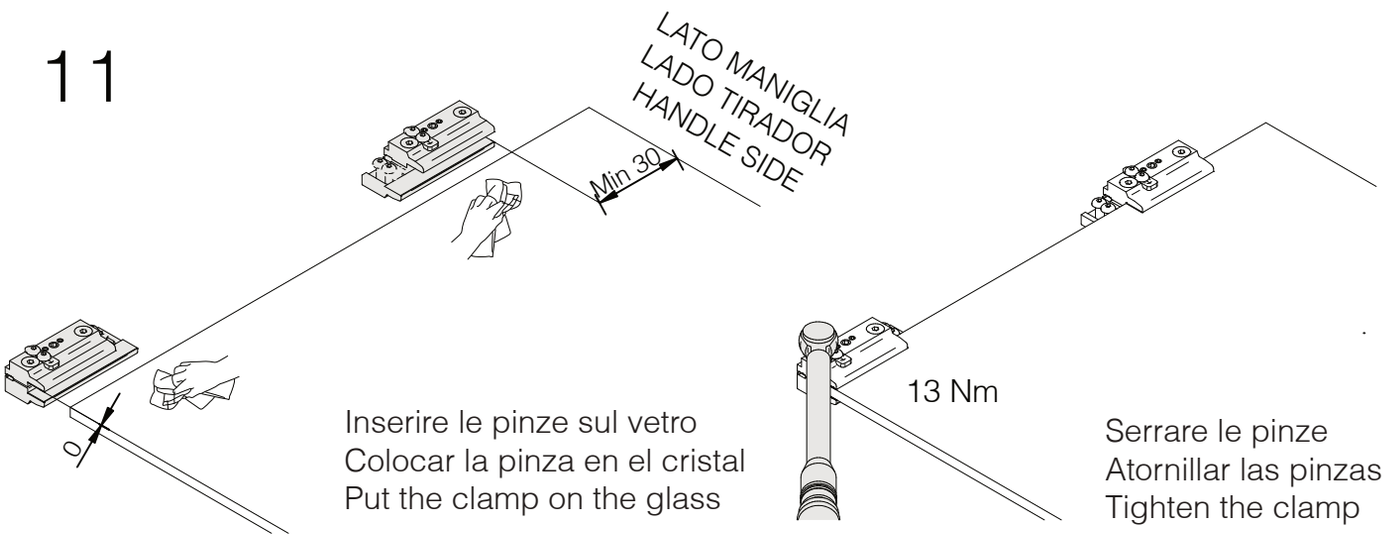

Inserire le pinze sul vetro
Colocar la pinza en el cristal
Put the clamp on the glass

Serrare le pinze
Atornillar las pinzas
Tighten the clamp

12

Inserire la guida inferiore nel tubolare 20x10 mm e serrare.
Insertar el guiador inferior en la barra 20x10 mm y cerrar.
Insert lower guide in profile 20x10 mm and tight.

Configurazione con contenimento acqua
Configuración con barra contención agua
Configuration with water dam

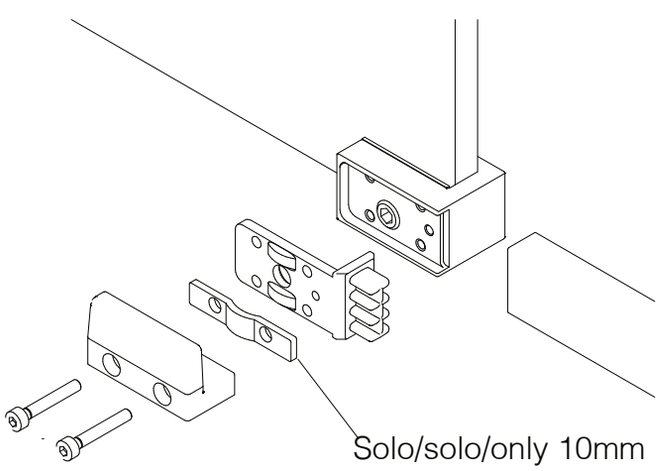

Configurazione senza contenimento acqua
Configuración sin barra contención agua
Configuration without water dam

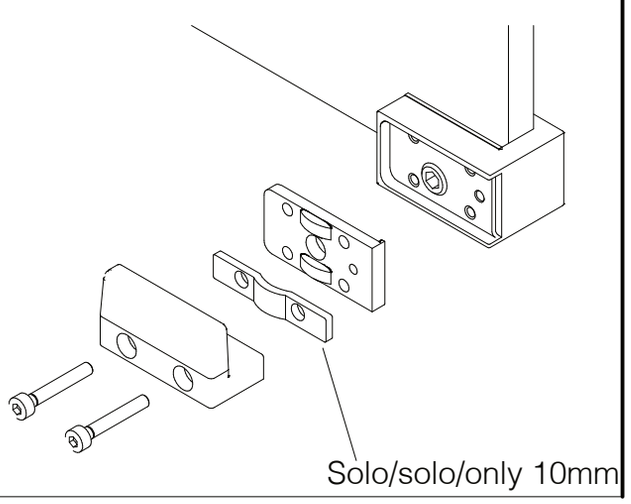

13

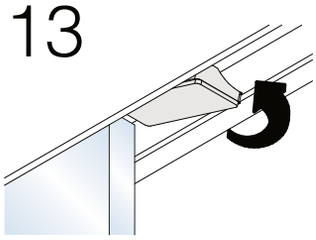

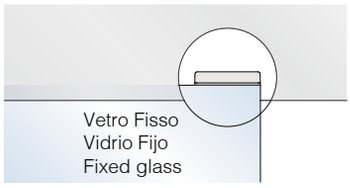

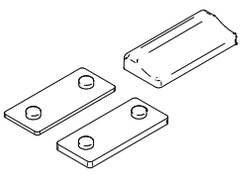

Inserire spessori per vetro fisso
Insertar los grosores para el vidrio fijo
Insert the thickness for fixed glass

14

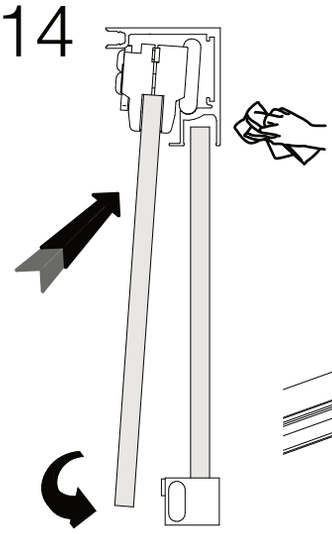

Pulire il profilo prima di agganciare le ruote
Limpiar antes de insertar las roldanas
Clean before inserting the trolleys

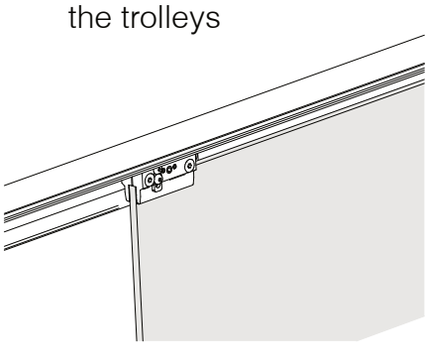

15

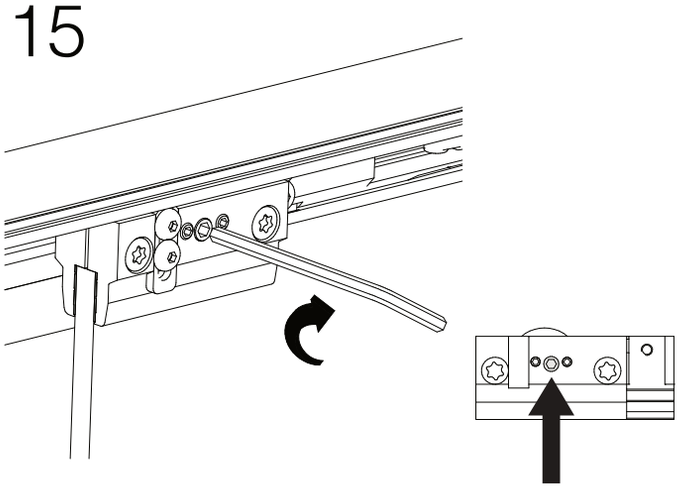

Regolare - Regular - Adjust

16

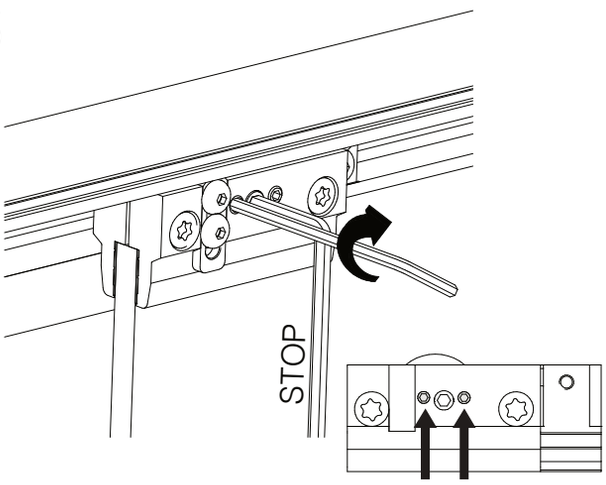

Bloccare - Bloquear - Lock

17

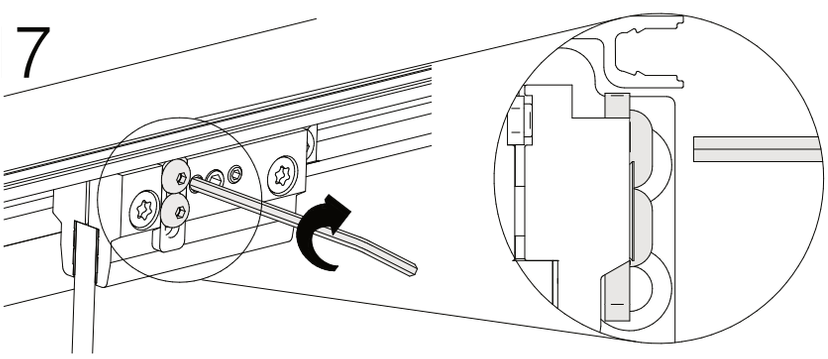

Regolare e fissare l'antiscarrucolamento

Regular y fijar el sistema de antidescarrilamiento

Adjust and fix anti-derailment device

18

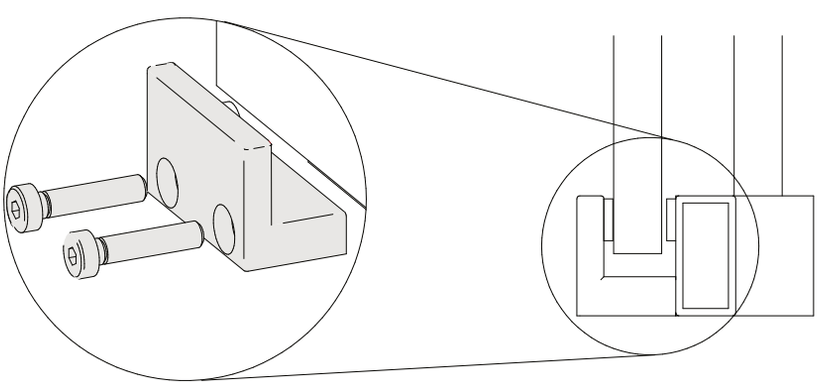

Fissare la guida inferiore
Fijar el guiador inferior
Fix lower guide

19

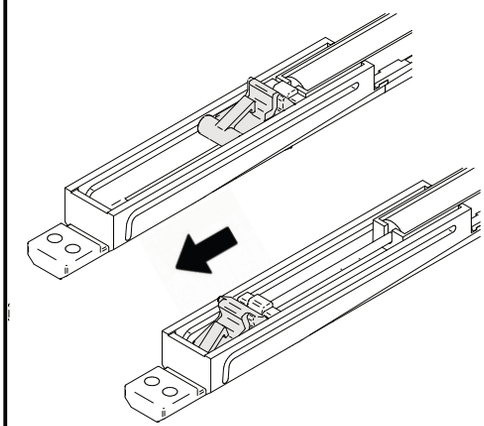

Armare/Cargar/Load STOP&SLIDE

20

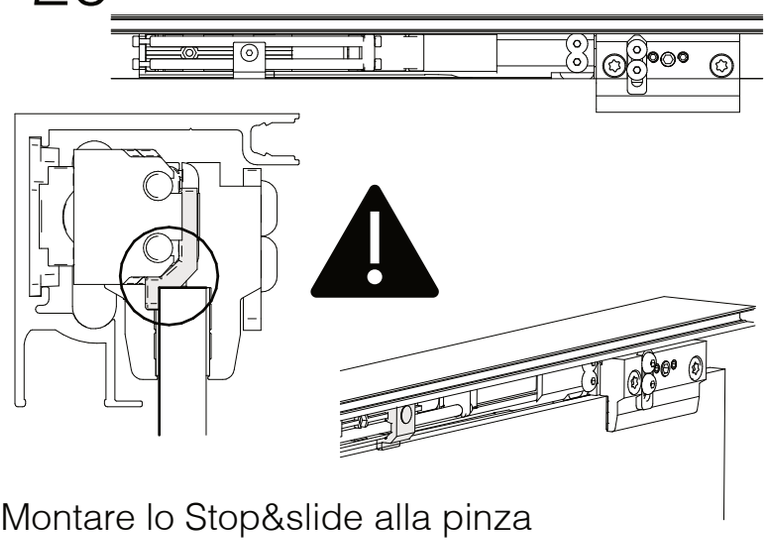

Montare lo Stop&slide alla pinza
Atornillar el sistema Stop&Slide à la pinza
Assembly Stop&Slide to the clamp

21a

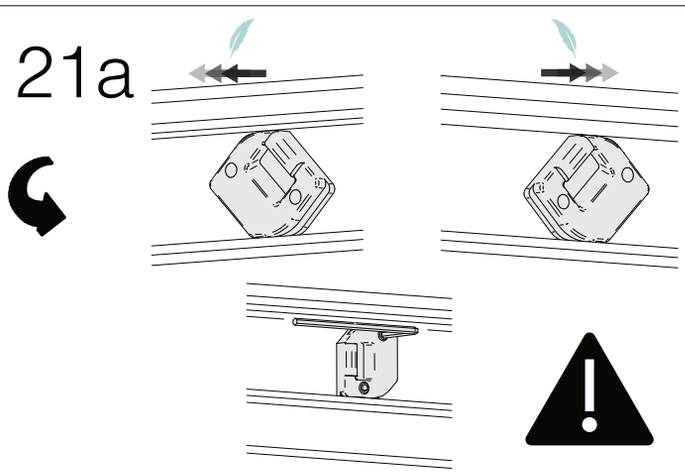

Inserire il riscontro dello Stop&slide ed avvitare
Insertar el activator de el Stop&Slide y atornillarlo
Insert Stop&Slide stop and screw it

21b

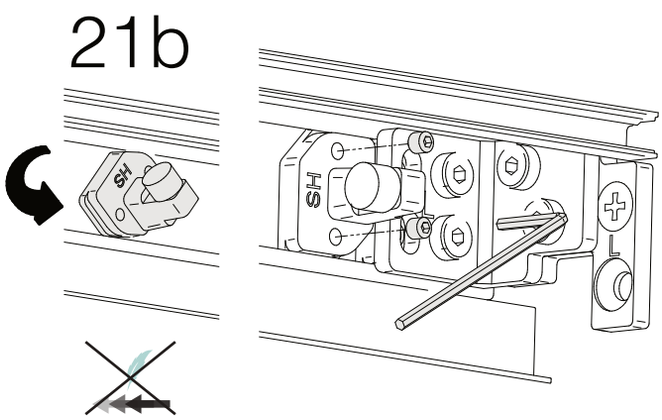

Fermo meccanico senza Stop&Slide
Freno básico sin Stop&Slide
Stopper without Stop&Slide

22

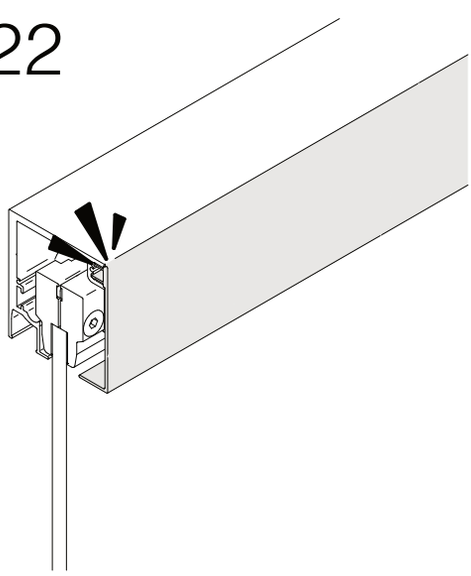

Agganciare le velette al binario
Enganchar las tapetas embellecedora
Clip the covers to the top track

23

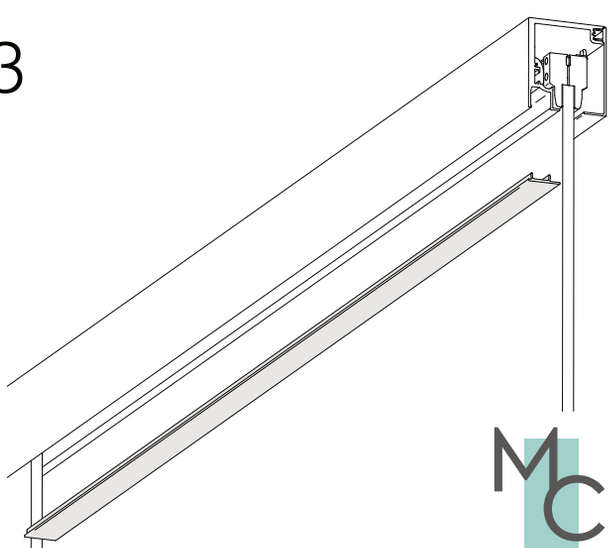

Seguici sui Social Media
Siguenos en redes

Mc-Slide s.r.l. - mcslide.it - info@mcslide.it
Mc-Slide Spain - mcslide.es - info@mcslide.es

USO E MANUTENZIONE – BATH

Pulizia e manutenzione

Dopo ogni utilizzo

Dopo l'utilizzo, risciacquare con acqua la ferramenta per rimuovere residui di docciaschiuma, shampoo e altri prodotti.

In seguito asciugare le superfici in vetro con apposita spazzola pulivetro. Asciugare i componenti in alluminio con pelle di daino o un panno assorbente.

Rimuovere i depositi di sporco

Utilizzare strofinaccio morbido per rimuovere residui di sporco non incrostato. Per sporco ostinato (calcare) non utilizzare prodotti con agenti chimici forti, non usare una quantità eccessiva di prodotto e non lasciare agire il prodotto per tempi prolungati. In seguito asciugare con abbondante acqua fredda e rimuovere ogni residuo di detergenti. Asciugare le superfici in vetro con apposita spazzola pulivetro. Asciugare i componenti con pelle di daino o panno assorbente.

Non usare mai panni in microfibra, spugne abrasive, prodotti abrasivi o detergenti che possano rovinare le superfici delicate.

Chiediamo di consegnare queste istruzioni all'utilizzatore finale.

Cleaning and maintenance

After each use

After use, rinse the hardware with water to remove residues of shower gel, shampoo and other products.

Then dry the glass surfaces with a special glass cleaning brush. Dry the aluminum parts with deerskin or an absorbent cloth.

Remove dirt deposits

Use a soft cloth to remove uncleaned dirt. For stubborn dirt (lime) do not use products with strong chemical agents, do not use an excessive quantity of product and do not let the product work for prolonged periods. Then dry with abundant cold water and remove any residual detergent. Dry the glass surfaces with a special glass cleaning brush. Dry the components with deerskin or absorbent cloth.

Never use microfibre cloths, abrasive sponges, abrasive products or detergents that can damage delicate surfaces.

We ask to give these instructions to the end user.

Limpieza y mantenimiento

Después de cada uso

Después del uso, enjuague los herrajes con agua para eliminar los residuos de gel de ducha, champú y otros productos. Luego seque las superficies de vidrio con un cepillo especial para limpieza de vidrio. Seque las piezas de aluminio con paño suave y absorbente.

Eliminar depósitos de suciedad

Use un paño suave para eliminar la suciedad sin limpiar.

Para suciedad persistente (cal) no use productos con agentes químicos fuertes, no use una cantidad excesiva de producto y no permita que el producto actúe por un tiempo excesivo. Luego enjuague con abundante agua fría y elimine cualquier detergente residual.

Seque las superficies de vidrio con un cepillo especial para limpieza de vidrio.

Seque los componentes con paño absorbente.

Nunca use paños d e microfibra, esponjas abrasivas, productos abrasivos o detergentes que puedan dañar superficies delicadas. Le pedimos que entregue estas instrucciones al usuario final.